麻衣工区C-2ブロック 1号横ボーリング工　構造図

平面配置図　S=1:200

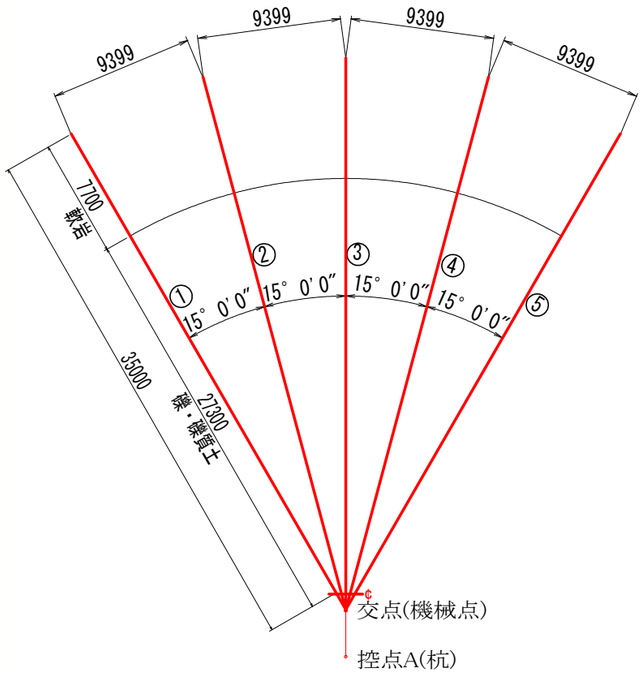

測点名	X座標値	Y座標値	Z座標値(高さ)
交点(機械点)	3012.529	2891.983	
控点A(杭)	3009.626	2892.735	
センター方位角	θ=345度 29分 16秒　N～(3)		

施工標高・施工位置は断面図および平面図より読み取り(任意)
表記した土質区分はボーリング調査(主測線)から推定したものである

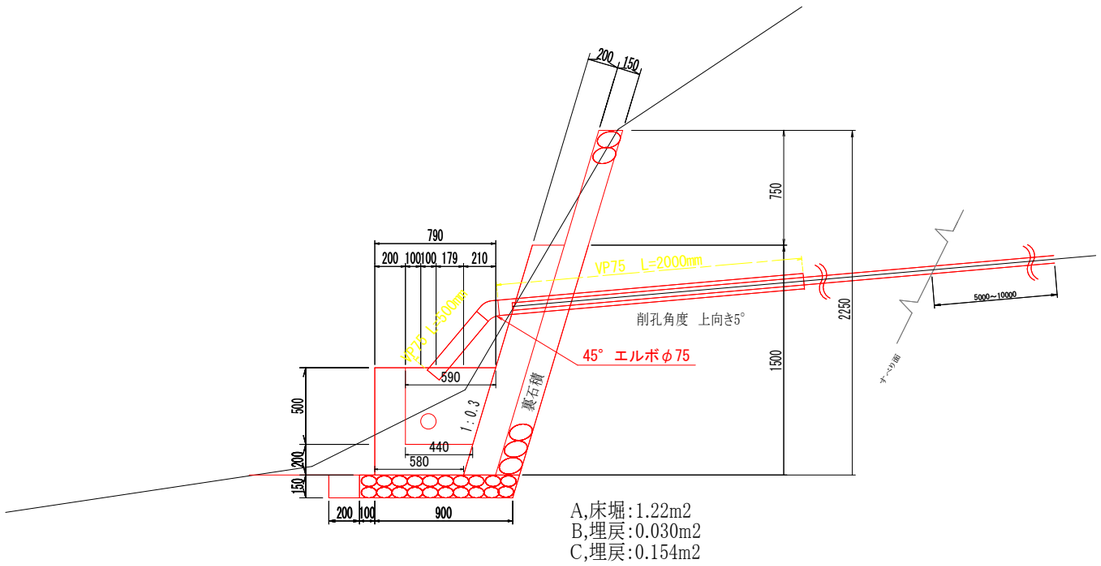

横ボーリング工数量（35m×5列）

	内　訳		数量	総延長
削孔径	φ86mm以上，打設仰角 水平+5°			
仮設足場	傾斜地		18.24空m3	
削孔数量	礫・礫質土	：27.3m×5本	136.5m	175.0m
	軟　　岩	：7.7m×5本	38.5m	
保孔管	無孔管(ストレーナー加工無し)	：5.0m×5本	25.0m	175.0m
	ストレーナー加工：4方向	：30.0m×5本	150.0m	

孔口処理工数量（一箇所あたり）

種　　別	算　　式	単位	数量
床　掘	1.22×(0.3+2.9+0.3)	m3	4.27
埋　戻	0.03×(0.3+2.9+0.3)+0.154×0.3×2	m3	0.20
張コンクリート	0.2×1.566×2.7	m3	0.85
同上型枠	1.566×2.7＋0.2×1.566×2	m2	4.85
裏石積	2.25×1.044×2.7　(t=0.15m)	m2	6.34
集水枡コンクリート	1/2×(0.79＋0.58)×0.70×2.30 −1/2×(0.59＋0.44)×0.50×1.90	m3	0.61
同上型枠	1/2×(0.79+0.58)×0.70×2.0 ＋1/2×(0.59+0.38)×0.70×2.0 ＋2.30×0.70+1.90×0.70	m2	4.58
基礎砕石	1.0×2.9　(t=0.15m)	m2	2.9
45° エルボφ75		個	5
塩化ビニールパイプVP75	0.50×5＋2.00×5	m	12.50
ジョイントφ100ほか	VP100塩ビパイプL=0.5m＋φ100ジョイント	個	各1

孔口処理工　S=1:20

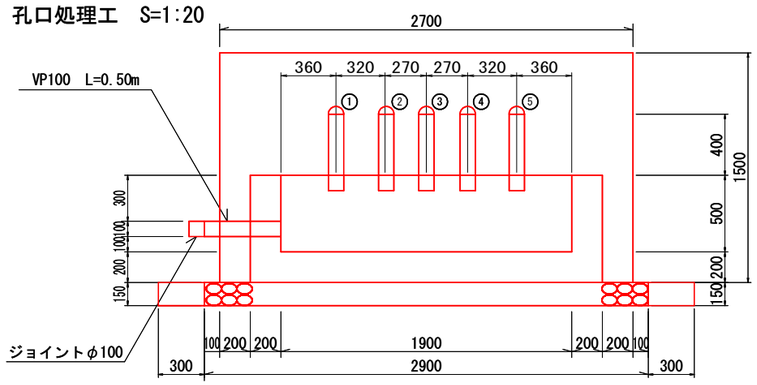

孔口拡大図　S=1/40

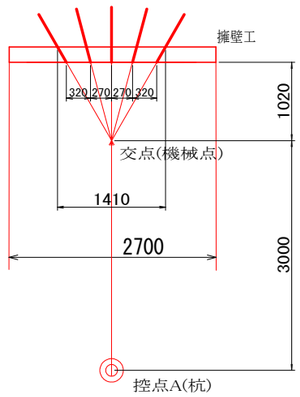

流末処理　S=1:5

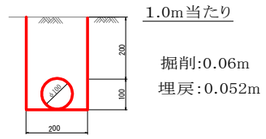

掘削:0.06m
埋戻:0.052m

横ボーリング工　S=1:125

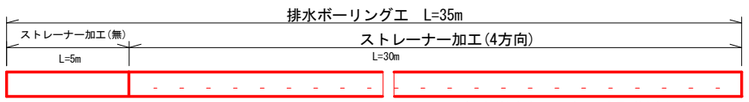

※ストレーナーパイプは適切なジョイントを用いて堅固に接合すること

保孔管ストレーナ　S=1:2

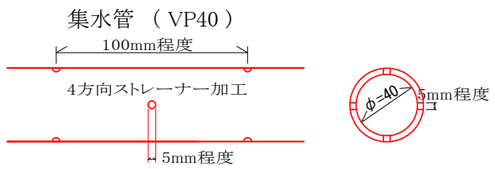

仮設足場(傾斜地)概要図　S=1:100

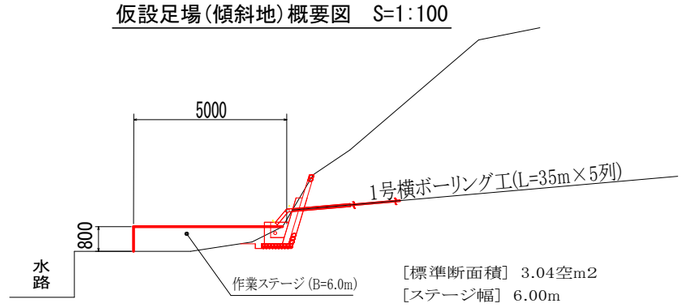

[標準断面積]　3.04空m2
[ステージ幅]　6.00m
[仮設足場数量]3.04×6.00 =18.24空m3

流末処理工数量(1m当たり)

名　　称	算　　式	単位	数量
高密度ポリエチレン管(波状管)φ100		m	10.0
掘　削	0.06×10	m3	0.6
埋戻し	0.052×10	m3	0.52

※高密度ポリエチレン管(波状管)
流末工① 総延長 L=10m

工事名	R4馬耕 地すべり 木屋平麻衣 排水ボーリング工事（1）		
路線名等	木屋平地区		
工事個所	美馬市木屋平麻衣		
図面名	1号横ボーリング工 構造図		
縮尺	図示	図面番号	1
会社名			
事業者名	徳島県西部総合県民局農林水産部(美馬)		

麻衣工区C-2ブロック 2号横ボーリング工　構造図

平面配置図　S=1:200

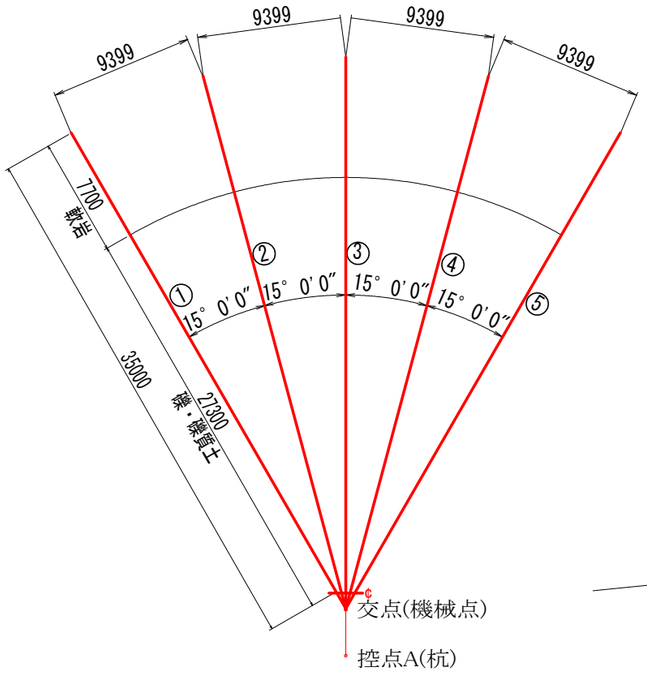

測点名	X座標値	Y座標値	Z座標値(高さ)
交点(機械点)	3022.960	2934.340	
控点A(杭)	3020.947	2936.565	
センター方位角	θ=312度　8分 13秒　N～(3)		

施工標高・施工位置は断面図および平面図より読み取り(任意)
表記した土質区分はボーリング調査(主測線)から推定したものである

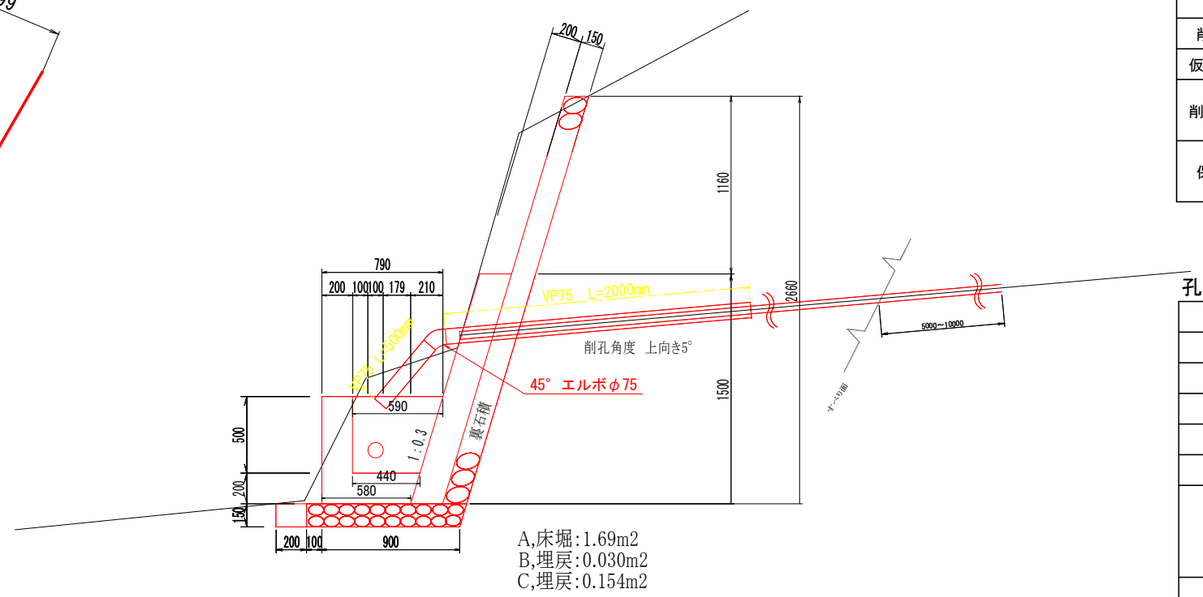

A,床堀:1.69m2
B,埋戻:0.030m2
C,埋戻:0.154m2

横ボーリング工数量（35m×5列）

	内　訳		数量	総延長
削孔径	φ86mm以上，打設仰角 水平+5°			
仮設足場	傾斜地		19.02空m3	
削孔数量	礫・礫質土	：27.3m×5本	136.5m	175.0m
	軟　　岩	：7.7m×5本	38.5m	
保孔管	無孔管(ストレーナー加工無し)	： 5.0m×5本	25.0m	175.0m
	ストレーナー加工：4方向	：30.0m×5本	150.0m	

孔口処理工数量（一箇所あたり）

種　　別	算　　式	単位	数量
床　掘	1.69×(0.3+2.9+0.3)	m3	5.92
埋　戻	0.03×(0.3+2.9+0.3)+0.154×0.3×2	m3	0.20
張コンクリート	0.2×1.566×2.7	m3	0.85
同上型枠	1.566×2.7＋0.2×1.566×2	m2	4.85
裏石積	2.66×1.044×2.7　(t=0.15m)	m2	7.50
集水枡コンクリート	1/2×(0.79＋0.58)×0.70×2.30 −1/2×(0.59＋0.44)×0.50×1.90	m3	0.61
同上型枠	1/2×(0.79+0.58)×0.70×2.0 ＋1/2×(0.59+0.38)×0.70×2.0 ＋2.30×0.70+1.90×0.70	m2	4.58
基礎砕石	1.0×2.9　(t=0.15m)	m2	2.9
45° エルボφ75		個	5
塩化ビニールパイプVP75	0.50×5＋2.00×5	m	12.50
ジョイントφ100ほか	VP100塩ビパイプL=0.5m＋φ100ジョイント	個	各1

孔口処理工　S=1:20

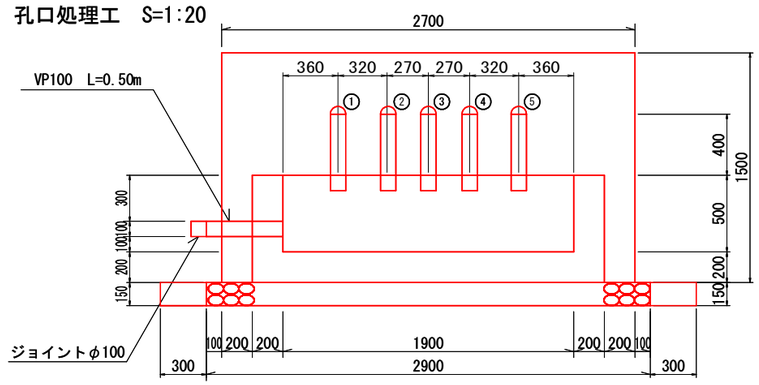

孔口拡大図　S=1/40

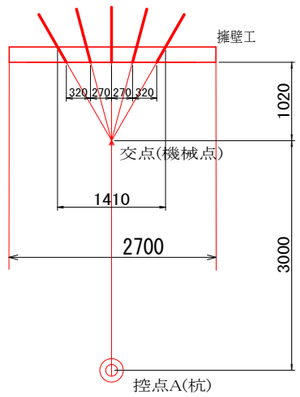

流末処理　S=1:5

掘削:0.06m
埋戻:0.052m

仮設足場(傾斜地)概要図　S=1:100

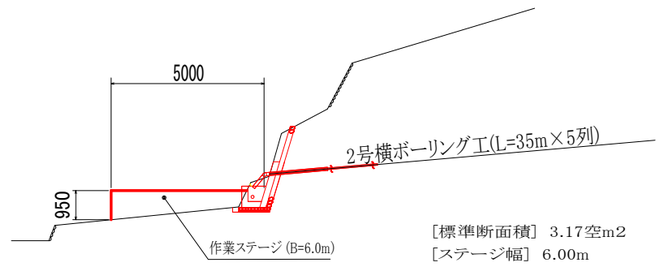

[標準断面積]　3.17空m2
[ステージ幅]　6.00m
[仮設足場数量]3.17×6.00 =19.02空m3

横ボーリング工　S=1:125

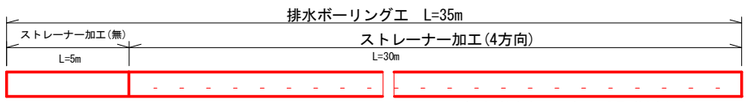

※ストレーナーパイプは適切なジョイントを用いて堅固に接合すること

保孔管ストレーナ　S=1:2

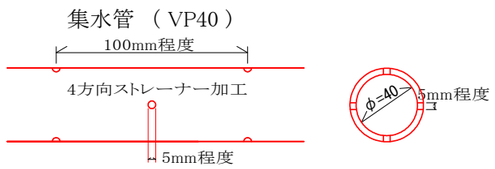

流末処理工数量(1m当たり)

名　　称	算　　式	単位	数量
高密度ポリエチレン管(波状管)φ100		m	50.0
掘　削	0.06×50	m3	3.0
埋戻し	0.052×50	m3	2.6

※高密度ポリエチレン管（波状管）
流末工① 総延長 L=50m

工事名	R4馬耕 地すべり 木屋平麻衣 排水ボーリング工事（1）		
路線名等	木屋平地区		
工事個所	美馬市木屋平麻衣		
図面名	2号横ボーリング工 構造図		
縮尺	図示	図面番号	2
会社名			
事業者名	徳島県西部総合県民局農林水産部(美馬)		